Արտածման Ա1 համակարգ

Կտրվածք 1-1
Մ 1:100

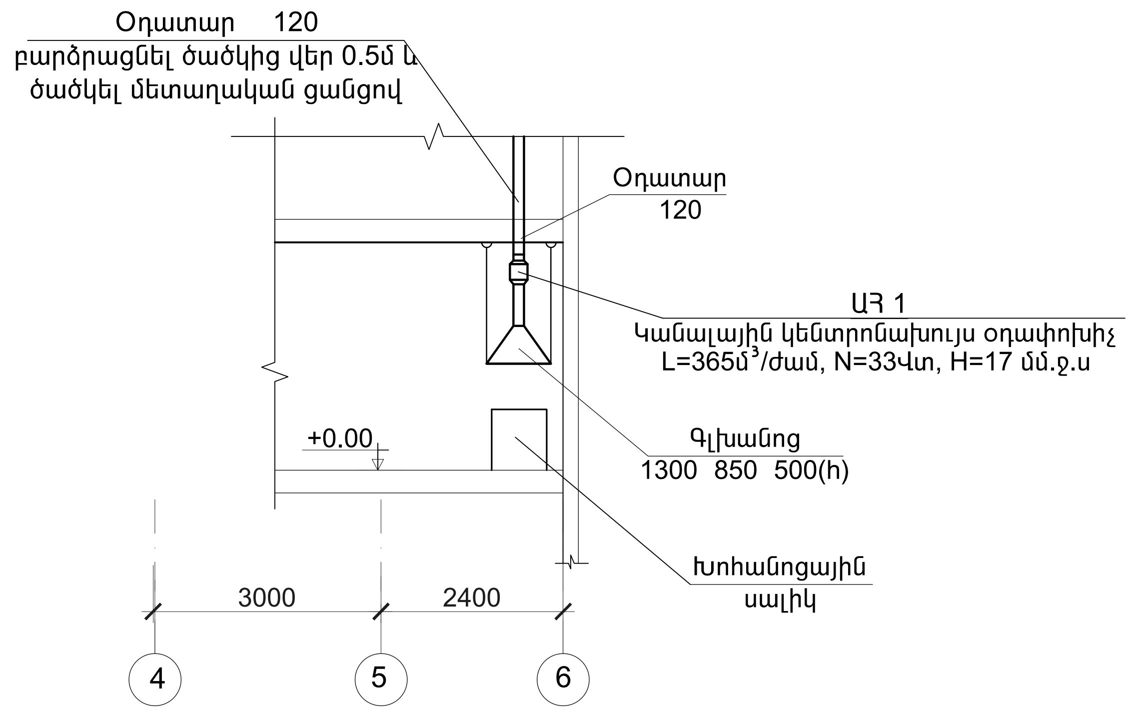

Արտածման Ա2, Ա3 համակարգեր

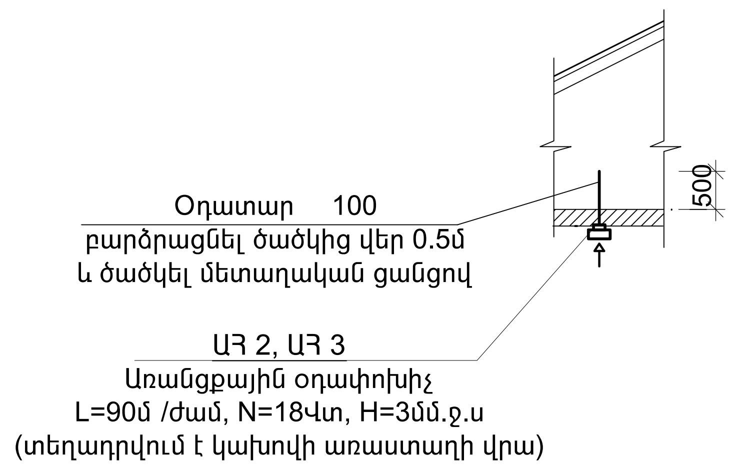

Արտածման Ա7 համակարգ

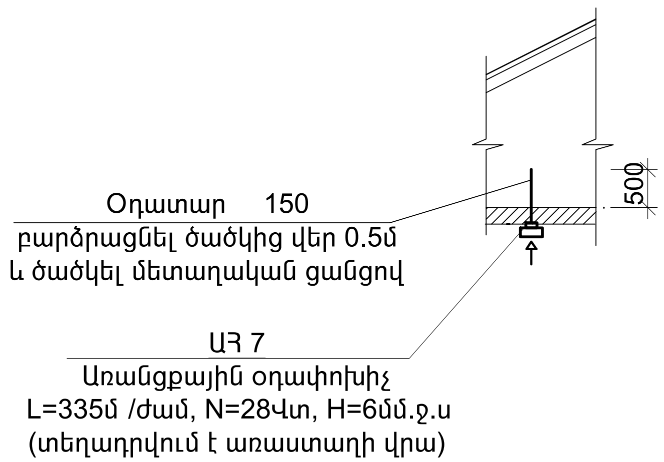

Արտածման Ա4, Ա5, Ա6 համակարգեր

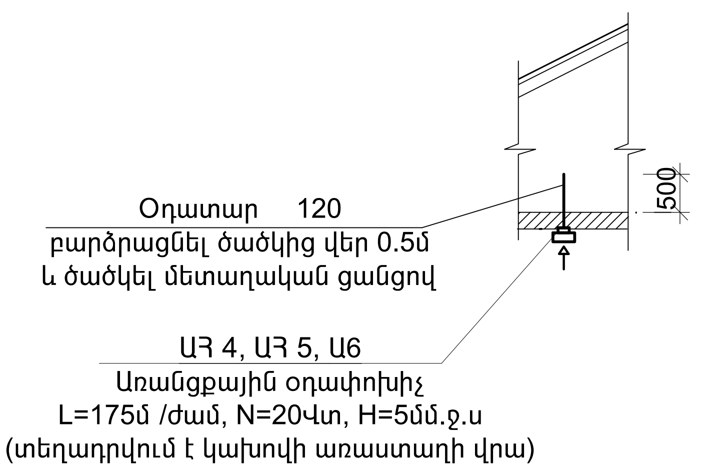

Ծանոթություն

Բոլոր օդատարները բարձրացվում են ծածկից վեր 0.5մ` տանիքի տակ: Տանիքում գոյություն ունի պատուհաններ, որոնք ապահովում են օդի արտածումը:

Ծրագրի առաջադրանք` TGQ-02				Լիճքի համայնքի կենտրոնի վերակառուցում մանկապարտեզի տեղակայումով			
				Օդափոխություն	ՓՈՒԼ	ԹԵՐԹ	ԹԵՐԹԵՐ
					ԱՆ	O-3	6
				Օդափոխության արտածման համակարգի սխեմաներ	ԻՆԺԻՆԵՐԻՆԳ ԷՎՐՈՍ ՍՊԸ ENGINEERING EVROS LLC		
Նախագծ.	Յ. Ղուկասյան						
Պաշտոն	Ազգանուն	Ստորագր.					